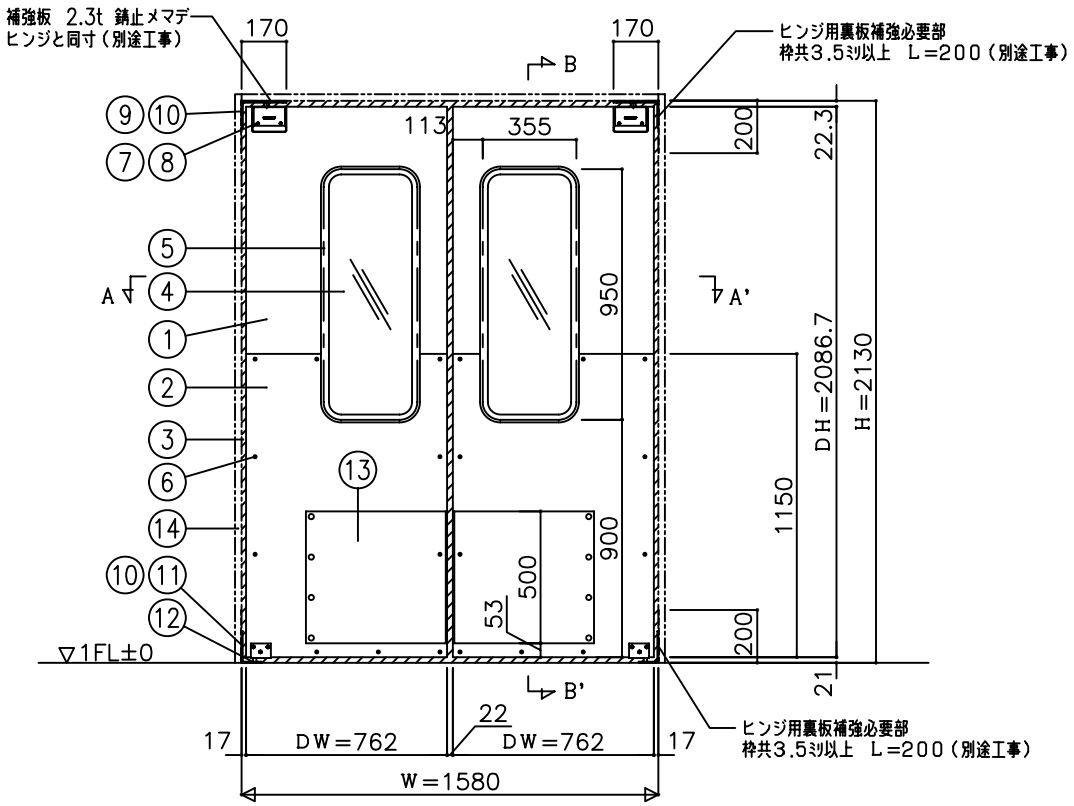

1F 荷捌き

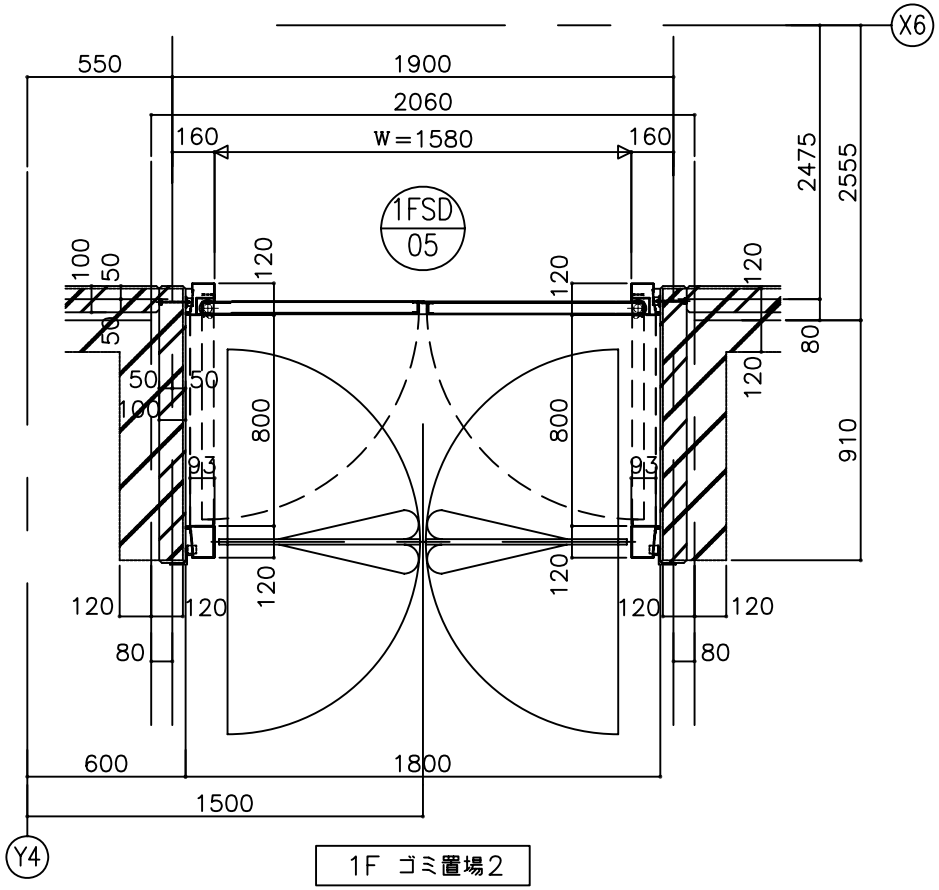

1F ゴミ置場2

番号	名称	材質	備考	番号	名称	材質	備考
7	上部ヒンジカバー	ABS樹脂	130×97×25.7	14	三方枠（別途工事）	−	−
6	ねじ	ステンレス	+Aトラスタッピングねじ 5×18	13	スプリングバンパー	低密度ポリエチレン（黒）	D=110 H=500（両面）
5	窓用ガスケット	合成ゴム	色：黒	12	下部枠側金具ねじ	ステンレス（SUS304）,塩化ビニール	+A皿タッピングねじ6×30, PYプラグ8×32
4	窓	アクリル	t=4.0mm 色：クリアー	11	下部枠側金具	ステンレス鋼板	−
3	シールガスケット	PVC	−	10	枠側金具ねじ	ステンレス（SUS304）	+皿小ねじ M6×15
2	下部表面材	ステンレス鋼板（No.4）	t=0.8mm	9	上部枠側金具	ステンレス鋼板	ゴムパッキン付
1	上部表面材	特殊アルミニウム合金	t=0.6mm	8	ヒンジカバーねじ	ステンレス	+丸皿小ねじ M4×8（ねじ頭：ライトグレー）

斜線部分はシールガスケット設置箇所を示す。

扉芯材・・ランバーコア（ダップシート貼り）
三方枠・裏板補強は別途工事とする。
上枠裏板補強は別途工事とする。

符号	数量	取付場所
SWD 1	1	1F 荷捌き～ゴミ置場2
タイプ	イージースイングドア SCG−1（両）タイプ	
付属品名	数量	型式

SWD 1